www.ersatzteil-service.de www.ersatzteilplan.de

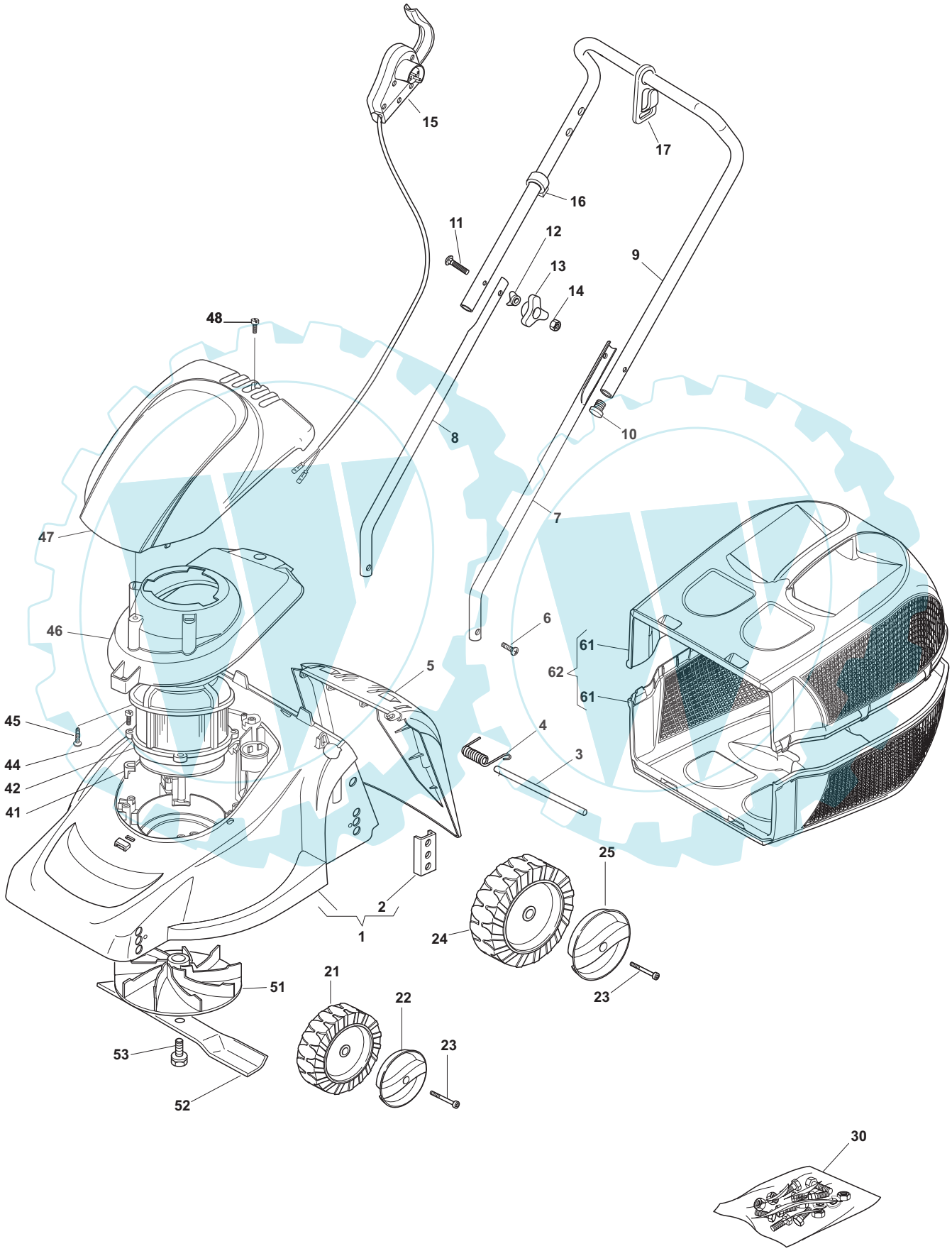

B091B

Ihr Ersatzteilspezialist im Internet!

www.ersatzteil-service.de www.ersatzteilplan.de

Ausgabe Issue	Bild Nr Picture No	CMI 35 E	CMI 35 E	Seite Page
2007- 1	B091B			2

Pos. Fig.	Anzahl/Quantity				Artikel Nr. Part No	Bezeichnung	Description	Satz Kit	Anmerkung Notes
1	1				81001918/0	Chassie- grün	Chassis- green		Inkl. 2
2	4				22785087/1	• Radhalter	• Wheel support		
3	1				22512530/0	Achse	Pivot pin		
4	1				22450250/0	Feder	Spring		
5	1				22600055/1	Prallblech	Stone guard		
6	2				12728450/0	Schraube	Screw		
7	1				81006940/1	Holmrohr- L	Handle tube- LH		
8	1				81006939/1	Holmrohr- R	Handle tube- RH		
9	1				81006941/4	Holm- Oberteil	Handle- upper		
10	2				18566112/0	Propfen	Cap		
11	2				12819120/0	Schraube	Screw		
12	2				22680006/1	Scheibe	Washer		
13	2				22399900/0	Schloßrad	Locking knob		
14	2				12293200/0	Mutter	Nut		
15	1				81600500/1	Totmannschalter	Dead hand switch		
16	1				22192000/1	Kabelhalter	Anchor clamp		
17	1				22195101/4	Zugentlaster	Fairlead		
21	2				22686083/0	Rad	Wheel		
22	2				22110440/0	Radkappe- weiß	Hub cap- white		
23	4				22524337/0	Radbolzen	Wheel bolt		
24	2				22686085/0	Rad	Wheel		
25	2				22110448/0	Radkappe- weiß	Hub cap- white		
30	1				81008669/0	Schraubensatz	Screw set		
41	4				22167700/0	Distanz	Spacer		
42	1				18563608/0	Motor	El. motor		ATB
42	1				18563650/0	Motor	El. motor		LEO
44	4				12735410/0	Schraube	Screw		
45	1				12728450/0	Schraube	Screw		
46	1				22055050/2	Halter- Motordeckel	Cover support		
47	1				22055064/1	Motordeckel	Motor cover		
48	1				12728680/0	Schraube	Screw		
51	1				22465602/0	Messerhalter	Blade holder		
52	1				1111- 9737- 01	Messer	Blade		
53	1				1111- 9755- 01	Blade bolt	Blade bolt		
61	2				22486091/0	• Graskorb- Halbe	• Grassbox- half		
62	1				97050000/0	Graskorb kpl	Grassbox assy		Inkl. 61

Ihr Ersatzteilspezialist im Internet!